MS6

IDEAL

PKKONSO

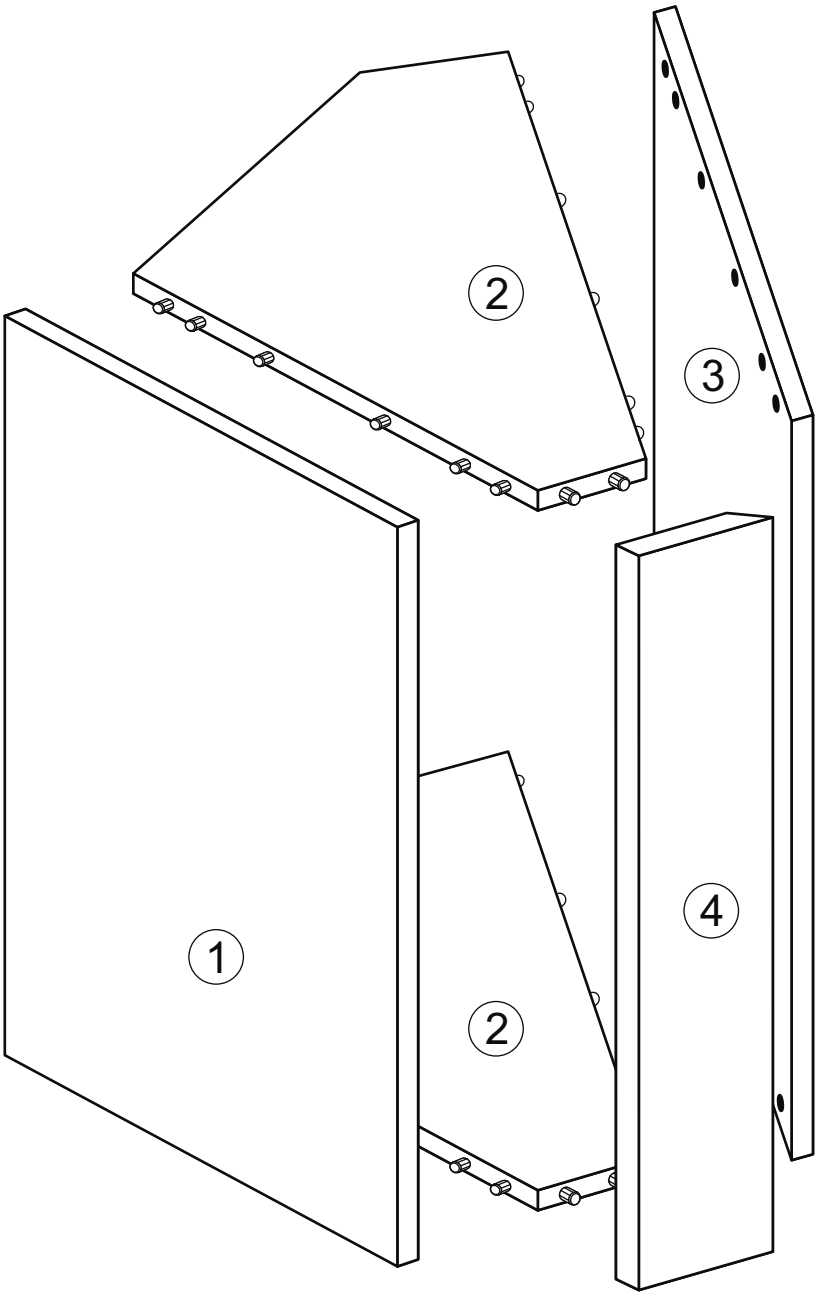
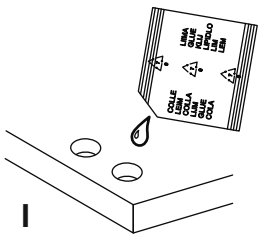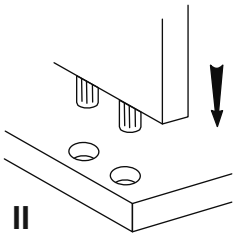
LP-1 | 1x